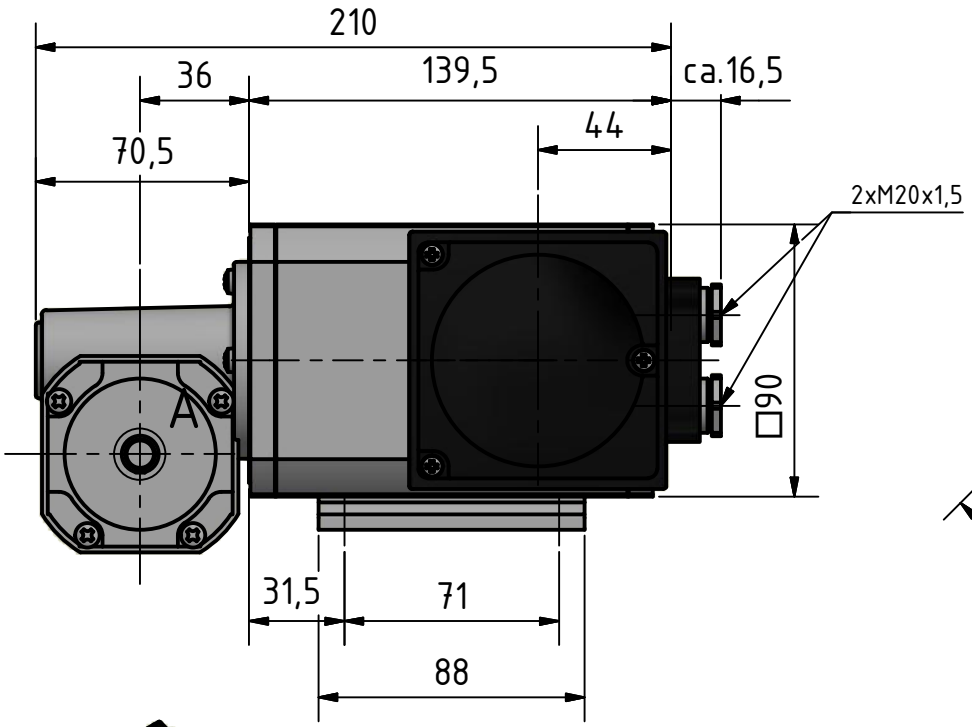

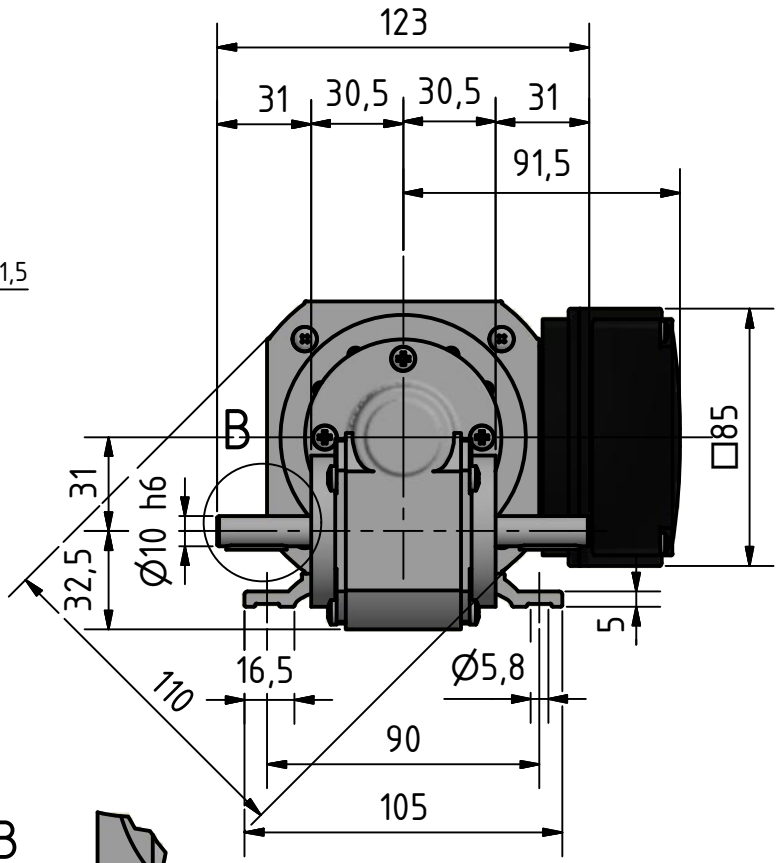

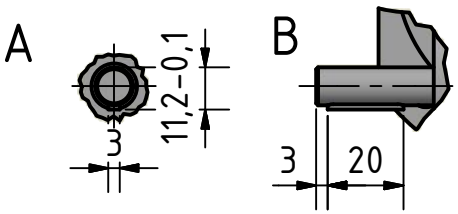

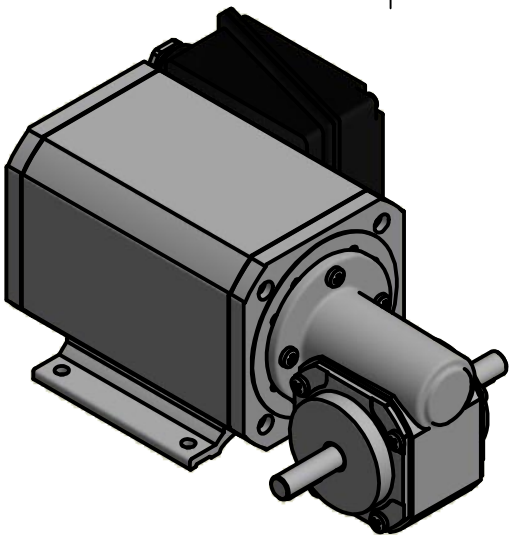

			Maßstab 1:2,5	AC-ASYNCHRON-GETRIEBE-MOTOR **IGKU 80-60 - VE31-D-B-2** Anschlussart: KLK-AK2 in Lage 14, GAL: 3
gezeichnet:	E.Schmidt	11.03.15		2015-03-002662 — A4 — 1
geprüft:	F.Schmidt	11.03.15		