Weitergabe sowie Vervielfältigung dieser Unterlage, Verwertung und Mitteilung ihres Inhaltes nicht gestattet, soweit nicht ausdrücklich zugestanden. Zuwiderhandlungen verpflichten zu Schadensersatz. Alle Rechte für den Fall der Patentierung oder Gebrauchsmuster-Eintragung vorbehalten.
This document is confidential and shall not be exploited, copied, reprinted or disclosed to a third party in any manner without our prior written permission. All rights reserved, especially in case of patent application or registration of petty patent.

Nennmaßbereich (mm) Längenmaße nominal range (mm) linear dimension	über/ above 0.5 bis/ up to 6	über/ above 6 bis/ up to 30	über/ above 30 bis/ up to 120	über/ above 120 bis/ up to 400	über/ above 400 bis/ up to 1000
Grenzabmaße limit dimension ISO 2768-1 f	±0,05	±0.1	±0,15	±0.2	±0.3
Grenzabmaße limit dimension ISO 2768-1 m	±0.1	±0.2	±0.3	±0.5	±0.8

Nennmaßbereich (mm) Winkelmaße nominal range (mm) angular dimension	bis/ up to 10	über/ above 10 bis/ up to 50	über/ above 50 bis/ up to 120	über/ above 120 bis/ up to 400
Grenzabmaße limit dimension ISO 2768-1f	±1°	±30'	±20'	±10'
Grenzabmaße limit dimension ISO 2768-1m	±1°	±30'	±20'	±10'

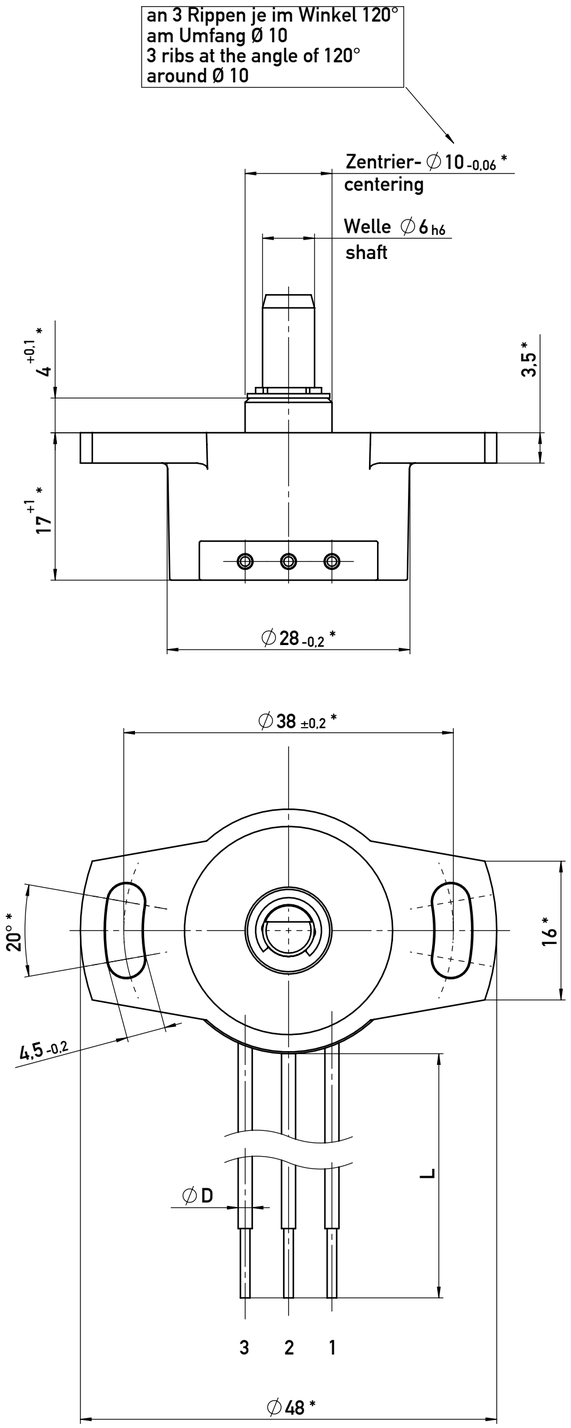

Die mit * gekennzeichneten Abmessungen gelten für alle SP 28 Typen.
The marked dimensions applies to all SP 28 types.

Kopfform B
head shape B
SP2801 / SP2831
(IP54) / (IP65)

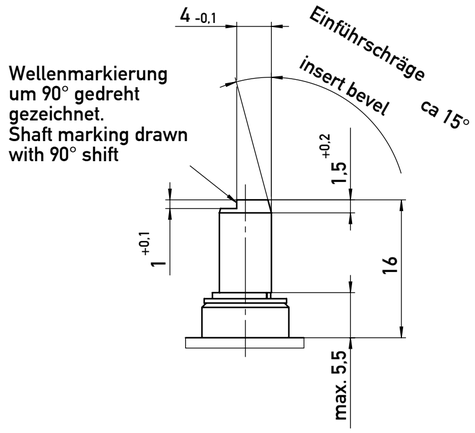

Kopfform D
head shape D
SP2821 / SP2841
(IP54) / (IP65)

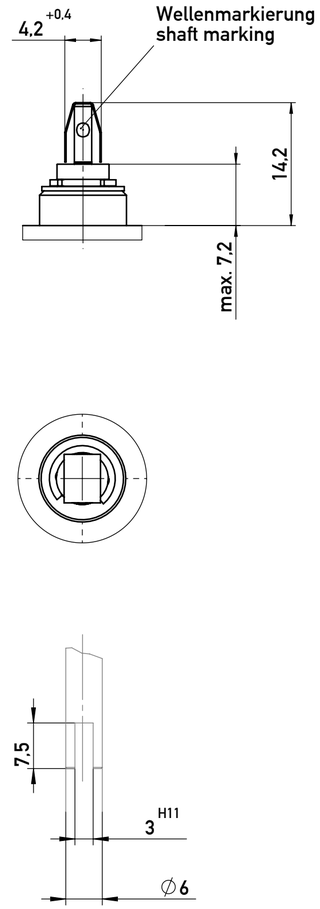

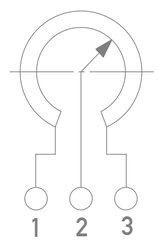

Zeigt die Wellenmarkierung in
Richtung Anschluß 2,
dann befindet sich der Schleifer
auf elektrischer Mitte.
When the shaft marking is pointing
to terminal 2 the wiper is located
in an electrical center position.

Abmessung der Antriebsseite
Parallelversatz
<0,05mm
Dimensions of driving side
parallel offset <0,05mm

Zugehörige Zeichnung:
related drawing:
Dok.Nr. 900019252 Teildok. 002

07

Status: freigegeben / released				geltende Dokumente regarding documents -	
Version 07	Änd.-Nr. revision no. 416-0013	Änderung revision description: Zeichnug auf SAP Standard gebracht (neuer Zeichnungsrahmen, neue Mat.-Nr. und Dok.-Nr. eingefügt)		Datum / date Bearbeitet / drawn by 09.03.2016 Thiel	Datum / date Geprüft / approved by 09.03.2016 Braun	Datum / date Freigegeben / released by 10.03.2016 Weller
Form- u. Lagetoleranzen nach shape and position tolerance per -	Nichttol. Maße unspecified tolerances ISO 2768-MK	Tolerierungsprinzip tolerancing principle Size ISO 14405 E		Gewicht / weight -	Werkstoff / material -	
Oberflächenangaben nach surface tolerancing per -		novotechnik Siedle Gruppe				
Werkstückkanten nach part edges per -	ECE (KBA) Nein/No	Novotechnik Messwertaufnehmer OHG	Ersatz für / Zng.-klasse replaces / draw-class - Z001-2508	Format size A2	Maßstab scale 2:1	Material-Nr. material no. s. Bl. 2
Projektionsmethode 1 projection method 1	FuSi functional safety Nein/No	Benennung / title Sensorpotentiometer SP28	Typ / Baureihe type series SP 28...	Dokument-Nr. / document no. 900019252	Teildok. / document part 001	Blatt / sheet 1

© novotechnik, Schutzvermerk nach ISO 16016 beachten, copyright note i.a.w. ISO 16016 to be observed