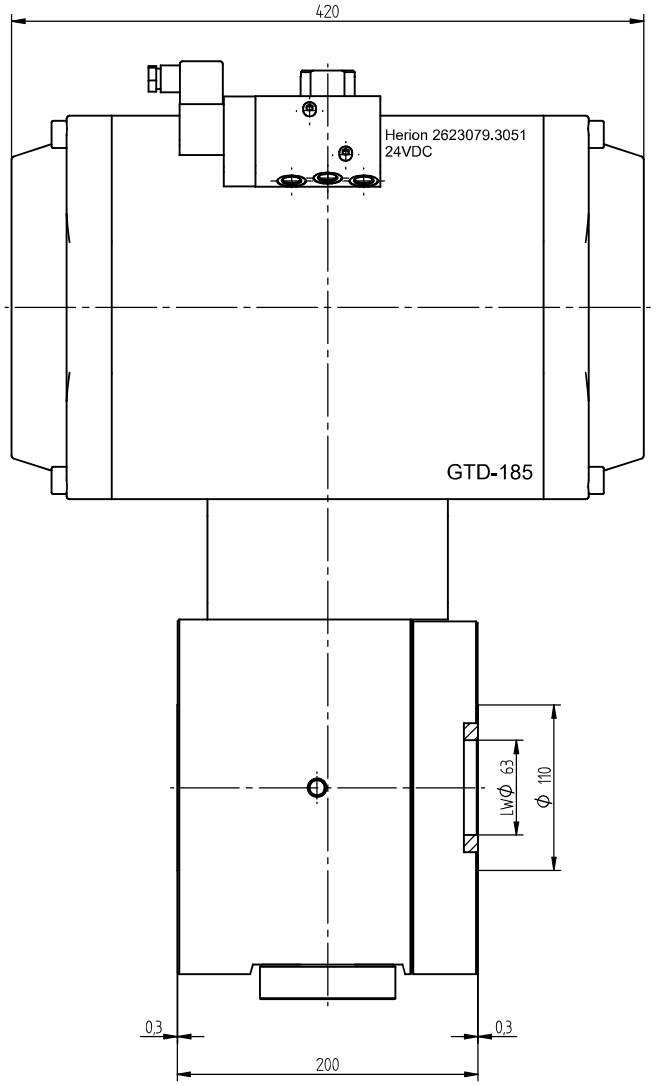

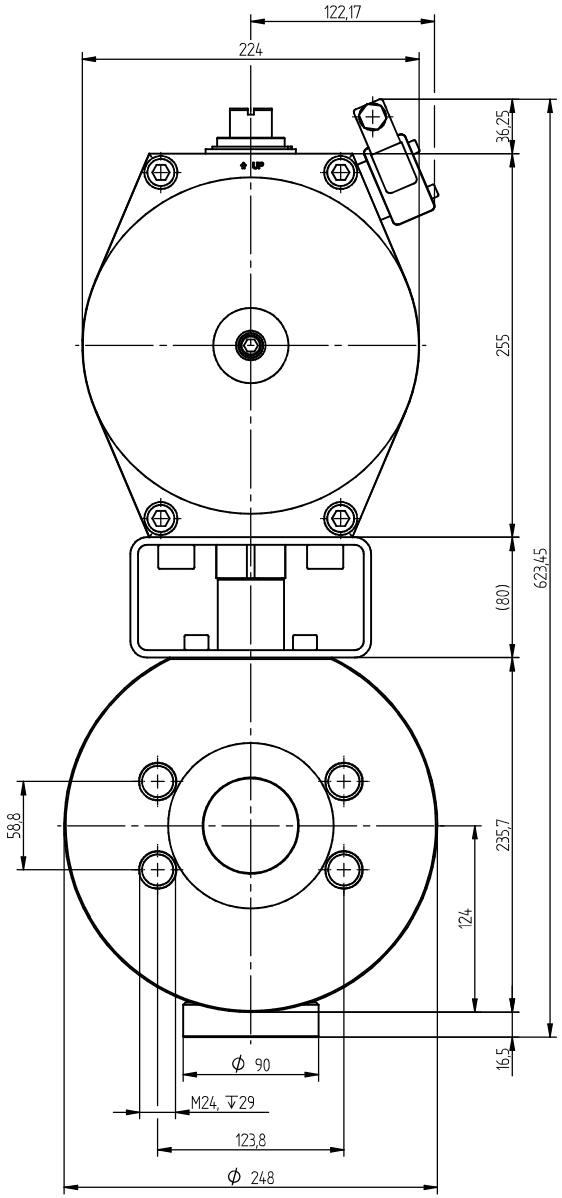

"Weitergabe sowie Vervielfältigung dieser Unterlage,Verwertung und Mitteilung ihres Inhalts nicht gestattet,soweit nicht ausdrücklich zugestanden. Zuwiderhandlungen verpflichten zu Schadenersatz.Alle Rechte für den Fall der Patenterteilung oder Gebrauchsmuster-Eintragung vorbehalten."

Pister Kugelhähne GmbH 76461 Muggensturm				zul. Abweichung ISO 2768-m		Oberfläche	Maßstab	Org A2	Art-Nr. 190-065-242
							Werkstoff		
					Datum	Name	FCKH-DN65 SAE6000 34231 GTD185 MV		
				Bearb.	20.11.2013	Marlow S			
				Gepr.	21.11.2013	Obser			
				Frei	21.11.2013	Obser			
				Kunde:			Zeichnungsnummer 19-065-H-320-34231-005		Blatt 2 3 Bl.
Zust.	Änderung	Datum	Name	herg.aus:			Ers. f.:	Gewicht: 107,257 kg	