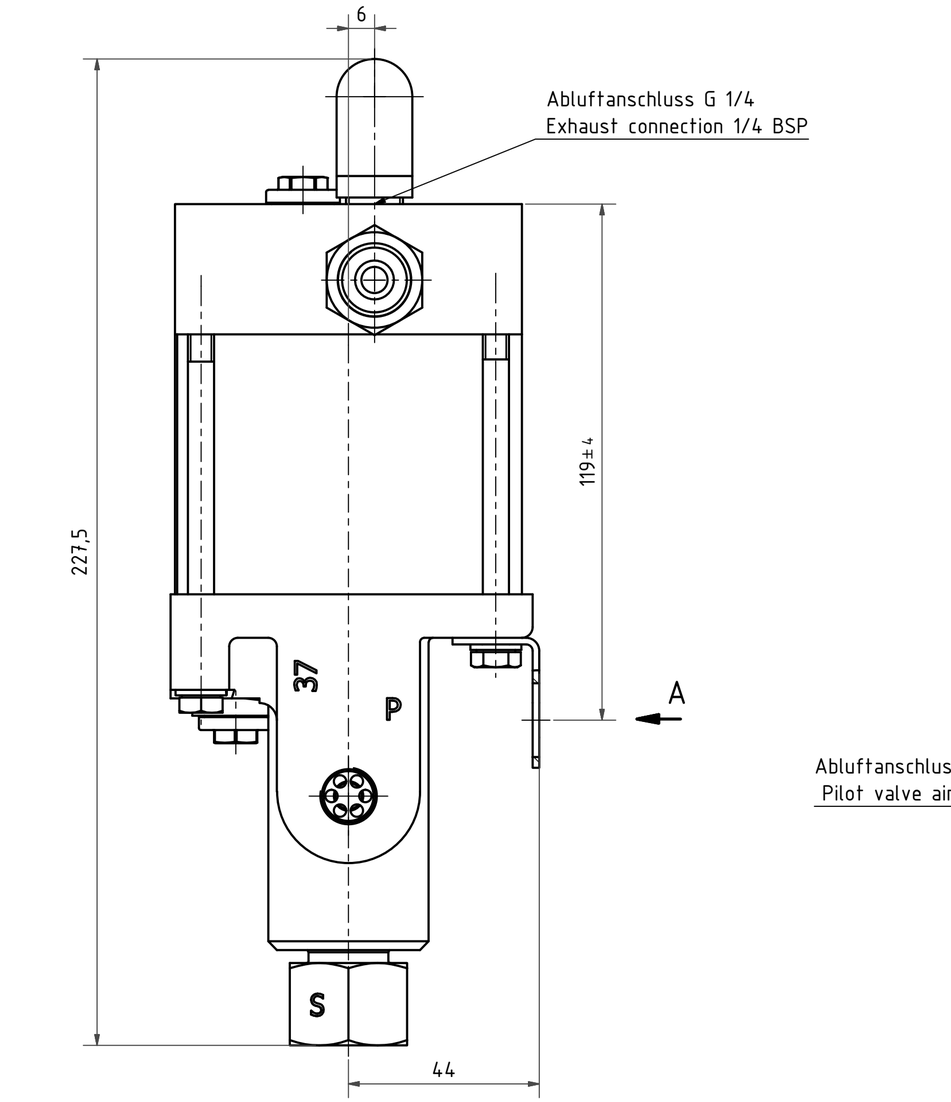

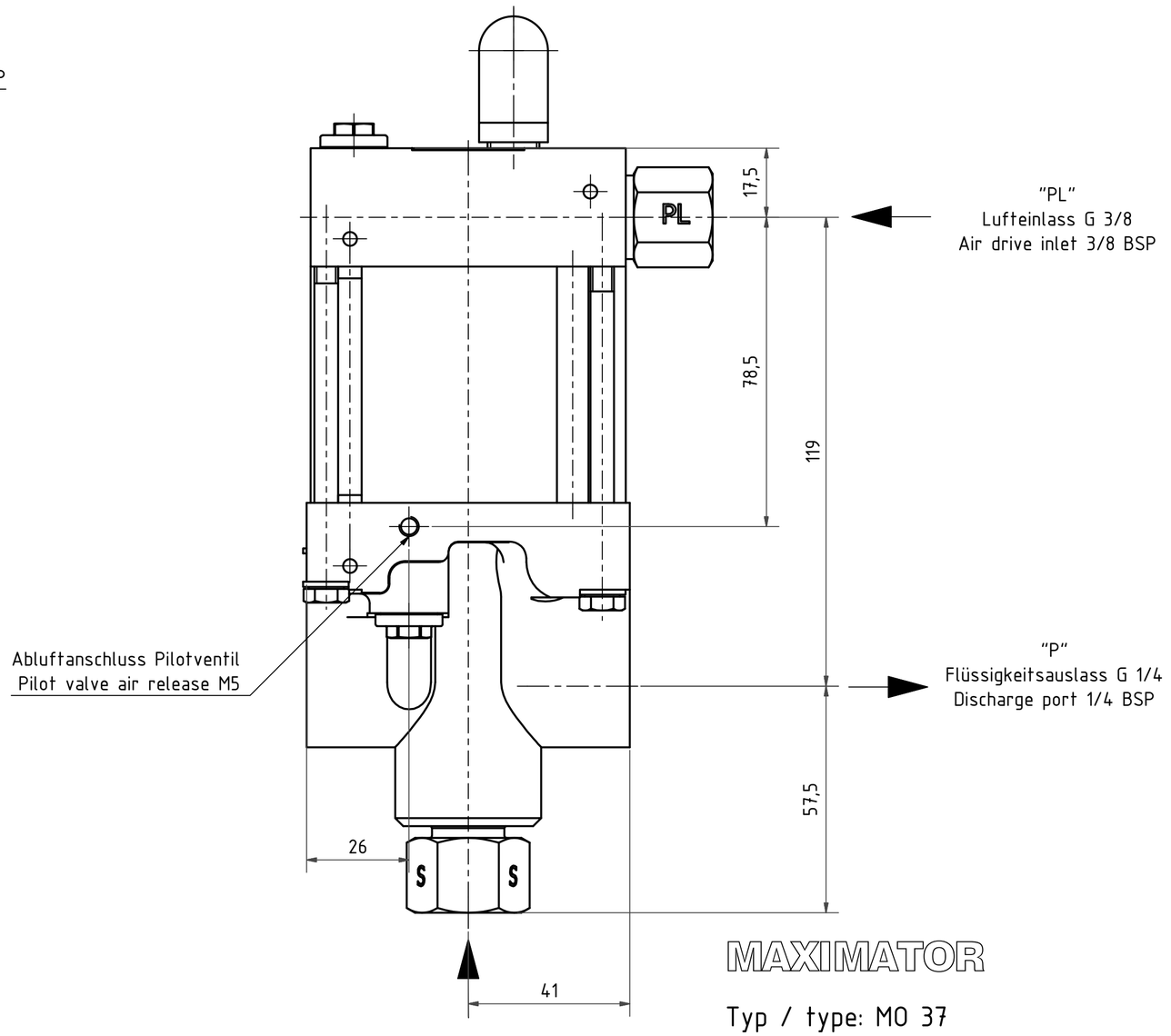

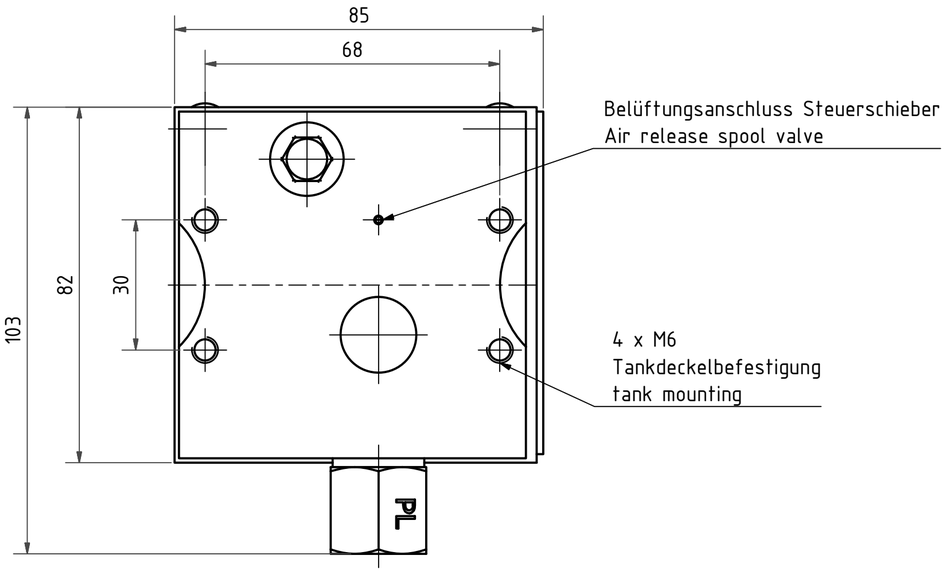

"S"
Flüssigkeitseinlass G 3/8
Suction port 3/8 BSP

A (1 : 1)

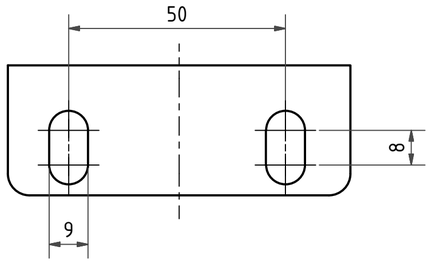

MAXIMATOR

Typ / type: MO 37

Artikel-Nr. / Order code: 3120.0154

Übersetzungsverhältnis / Pressure ratio: 1:47

max. P zeitweise / intermittent: 470bar / 6815psi

max. P dauerfest / continuously: 350bar / 5075psi

max. Antriebsdruck / Drive pressure: 10bar / 145psi

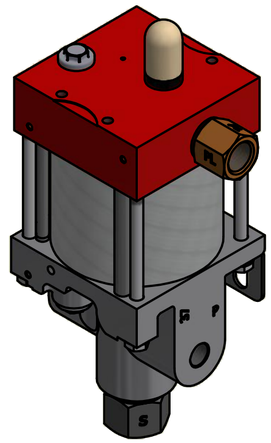

Bei Maßen ohne Toleranzangabe Längen- und Winkelmaße nach DIN ISO 2768-m Biege- und Schweißteile nach DIN ISO 2768-c Toleranzen für Form- und Lage nach DIN ISO 2768-K Werkstückkanten ohne Angabe nach DIN ISO 13715

This document is copyright protected. Copying or editing this document is only allowed upon Maximator GmbH's written approval

Dieses Dokument ist urheberrechtlich geschützt. Eine Vervielfältigung oder Bearbeitung des Dokuments ist nur mit schriftlicher Genehmigung der Maximator GmbH erlaubt.

MAXIMATOR®
Maximator GmbH D-99734 Nordhausen

Maßstab: Scale:	1 : 1	Gewicht: Weight:	2.95 kg	Format: D-Size:	A2	Blatt Sheet	1 / 3

Gültig ab Ser.-Nr. / valid at ser.-No.: 21035002

Rev	Änderung/Modification	Datum/Date	Name
J	s.MAX14.-0230	09.03.2021	SFuhrmann
I	s.MAX14.- 21/0184	22.02.2021	SFuhrmann
H	siehe Änderungsschein 19/1318	24.10.2019	SuSchiele
G	siehe Änderungsschein 19/1031 (Ergänzung)	02.09.2019	SRueckriem
F	siehe Änderungsschein 19/1031	28.08.2019	SuSchiele

01/19	Datum/Date	Name
Erste.	20.03.2015	CMicheel
Bearb.	05.03.2021	SFuhrmann
Gepr.	09.03.2021	CMicheel

Freigegeben

Halbzeug: raw material:

Werkstoff: basic material:

Urspr.: VP10.00.252

(Benennung/Title)
MO 37
MO 37

(Zeichnungsnummer/drawing number): VP10.00.252

Rev.: J

(Artikel-Nr./order number): 3120.0154

Ers.f./replaces: VP 10.00.60

Ers.d./replac.by.:

D-D (2 : 1)

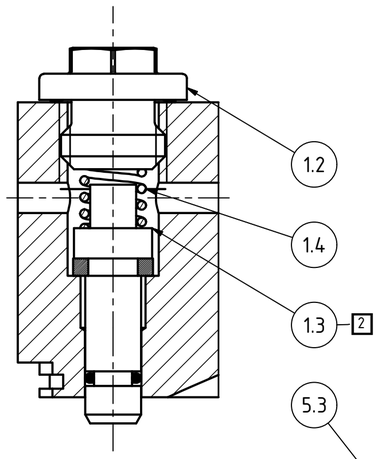

E-E (2 : 1)

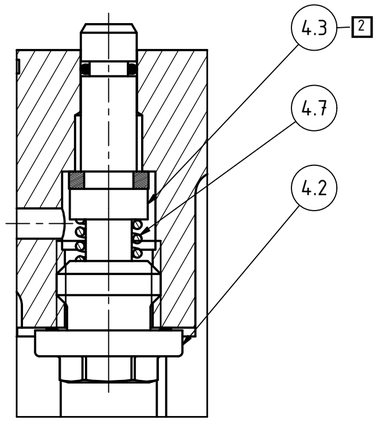

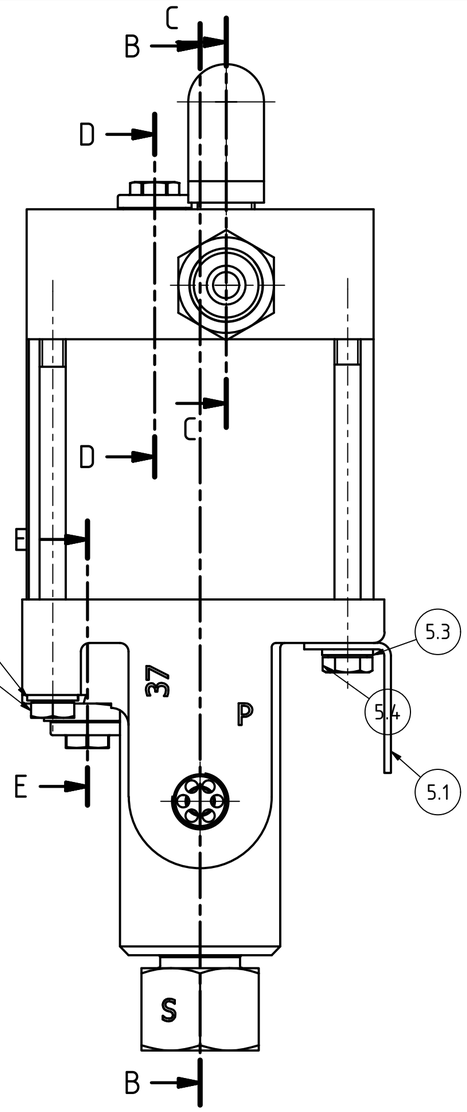

B-B (1 : 1)

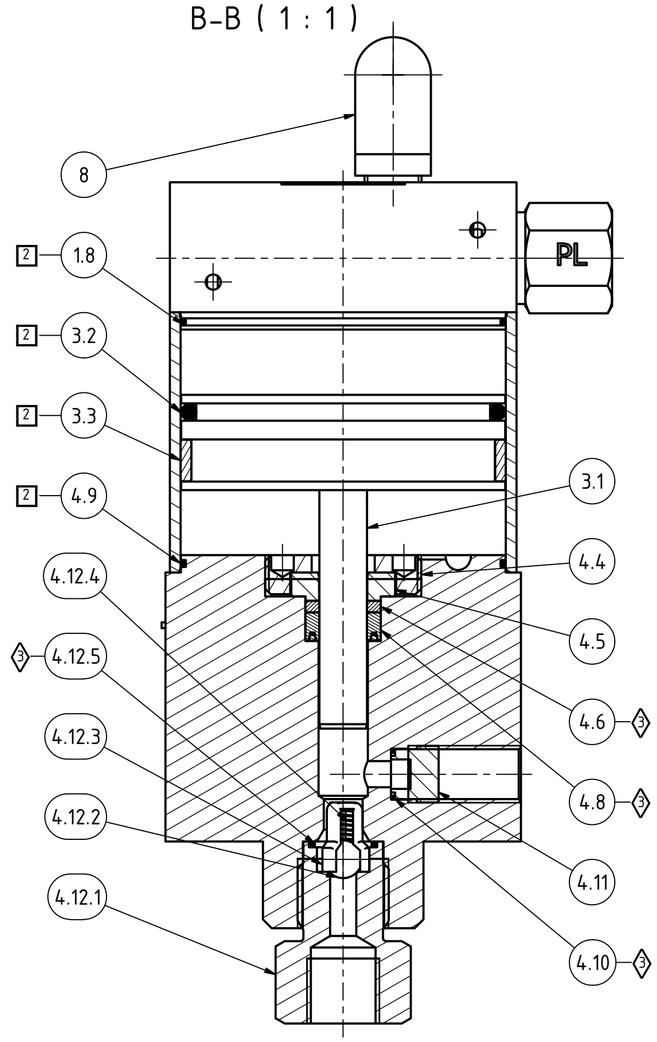

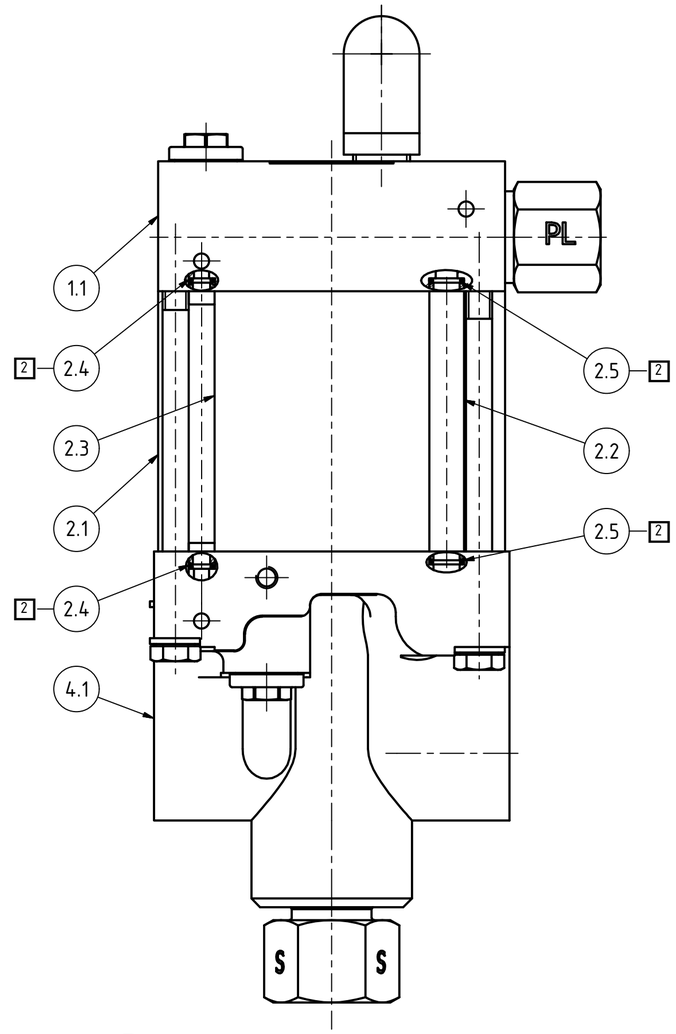

C-C (2 : 1)

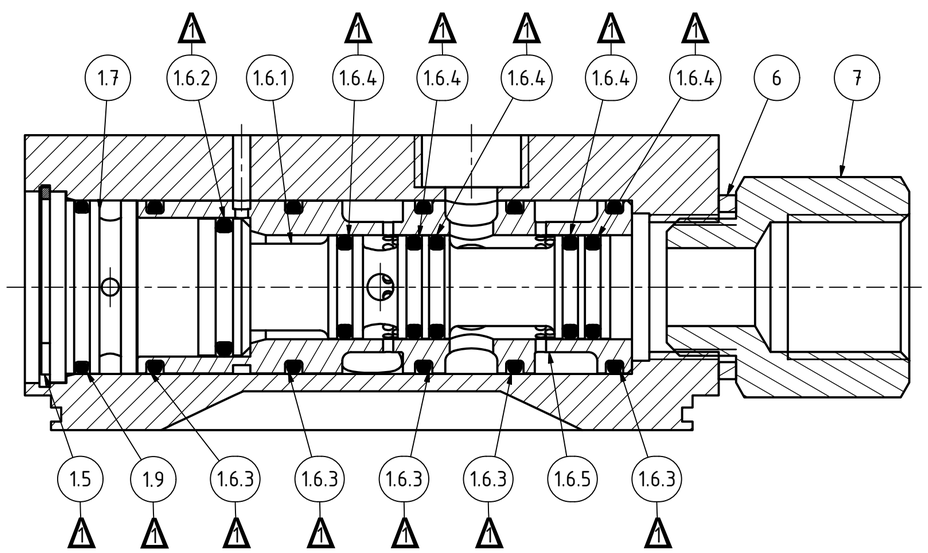

Bei Ersatzteilbestellungen Serien-Nr. angeben!
In case of order please indicate serial-no.!

Mit Positionsnummer gekennzeichnete Teile sind verfügbar.
Parts marked with item number are scope of supply.

Ersatzteil Satz/Spare parts kits:

1 Steuerschieber.....3610.5333
(Seal kit spool)

2 Luftantrieb 3610.5387
(Seal kit air)

3 HD-Seite.....3610.1206
(Seal kit HP)

MAXIMATOR

Typ / type: MO 37

Artikel-Nr. / Order code: 3120.0154

Übersetzungsverhältnis / Pressure ratio: 1:47

max. P zeitweise / intermittent: 470bar / 6815psi

max. P dauerfest / continuously: 350bar / 5075psi

max. Antriebsdruck / Drive pressure: 10bar / 145psi

Bei Maßen ohne Toleranzangabe Längen- und Winkelmaße nach DIN ISO 2768-m Biege- und Schweißteile nach DIN ISO 2768-c Toleranzen für Form- und Lage nach DIN ISO 2768-K Werkstückkanten ohne Angabe nach DIN ISO 13715

This document is copyright protected. Copying or editing this document is only allowed upon Maximator GmbH's written approval

Dieses Dokument ist urheberrechtlich geschützt. Eine Vervielfältigung oder Bearbeitung des Dokuments ist nur mit schriftlicher Genehmigung der Maximator GmbH erlaubt.

MAXIMATOR®

Maximator GmbH D-99734 Nordhausen

	Datum/Date	Name
01/19		
Erste.	20.03.2015	CMicheel
Bearb.	05.03.2021	SFuhrmann
Gepr.	09.03.2021	CMicheel
Freigegeben		

Rev	Änderung/Modification	Datum/Date	Name
J	s.MAXYL-0270	09.03.2021	SFuhrmann
I	s.MAXYL- 21/0184	22.02.2021	SFuhrmann
H	siehe Änderungsschein 19/1318	24.10.2019	SuScheele
G	siehe Änderungsschein 19/1031 (Ergänzung)	02.09.2019	SRueckriem
F	siehe Änderungsschein 19/1031	28.08.2019	SuScheele
E	siehe Änderungsschein 19/0321	02.05.2019	SFuhrmann

Maßstab: Scale: 1 : 1 | Gewicht: Weight: 2,95 kg | Format: D-Size: A2 | Blatt Sheet 2 /3

Gültig ab Ser.-Nr. / valid at ser.-No.: 21035002

(Benennung/Title)
MO 37
MO 37

Halbzeug: raw material:
Werkstoff: basic material:

(Zeichnungsnummer/drawing number) VP10.00.252 | Rev. J | (Artikel-Nr./order number) 3120.0154

Urspr.: VP10.00.252 | Ers.f./replaces: VP 10.00.60 | Ers.d./replac.by.:

Stückliste / Bill of material

Pos./Item.	Anz./Qty.	Bezeichnung	Description	Art. Nr./Order-No.	Material	Werkstoff
1	1	Oberkappe kplt. MO ... (08/2019)	Top cap cplt.	3610.5337		
1.1	1	Oberkappe MO ...	Top cap MO	3610.3190		
1.1.1	1	Oberkappe MO ...	Top cap MO	3610.3190	A92007	3.1645
1.1.2	3	Kugel ø 4 mm (Messing)	Ball	3610.2972	Brass	Messing
1.1.3	1	Kugel Ø 6,35 mm 1.4034, Grade 40	Ball ø 6,35 mm	3610.0390	420	1.4034
1.2	1	Pilotventilschraube M ... L (05/2019)	Pilot valve screw	3610.5304	FKM+Steel z.p.	FKM+Stahl verz.
1.3	1	Pilotventilstössel kplt. M...L (NBR)	Pilot tappet cplt.	3610.3306		
1.3.1	1	Pilotventilstössel M .. L	Pilot tappet	3610.3180	POM	POM
1.3.2	1	Dichtring für 3610.3180	Sealing ring	3610.3181	PUR	PUR
1.3.3	1	O-Ring 4x1,2 NBR 70	O-Ring 4x1,2 NBR 70	3660.0843	NBR	NBR
1.4	1	Druckfeder	Spring	3610.0130	301	1.4310
1.5	1	Sicherungsring	Snap ring	3610.0633	631	1.4568
1.6	1	Steuerschieberhülse kplt. M ...L (8/19)	Spool sleeve cplt.	3610.5332		
1.6.1	1	Steuerschieber M ... L (MO)	Spool valve	3610.0110	POM	POM
1.6.2	1	O-Ring 2-014 NBR 70	O-Ring 2-014 NBR 70	3660.0109	NBR	NBR
1.6.3	5	O-Ring 2-016 NBR 60	O-Ring 2-016 NBR 60	3660.0111	NBR	NBR
1.6.4	5	O-Ring 9-083 NBR 80	O-Ring 9-083 NBR 80	3660.0505	NBR	NBR
1.6.5	1	Steuerschieberhülse M(O)... (01/20)	Spool sleeve	3610.5302	A92007	3.1645
1.7	1	Verschlussstück (PET) M...L (05/2019)	Spool plug	3610.5301	PET	PET
1.8	1	O-Ring 9-473 NBR 70	O-Ring 9-473 NBR 70	3660.0221	NBR	NBR
1.9	1	O-Ring 2-016 NBR 60	O-Ring 2-016 NBR 60	3660.0111	NBR	NBR
2	1	Luftteil kplt. MO	Air drive cplt.	3610.1293		
2.1	1	Luftzylinder MO ...	Air cylinder	3610.0198	A96060	3.3206
2.2	1	Druckrohr MO ...	Tubing MO ...	3610.1261	316Ti	1.4571
2.3	1	Steuerrohr MO ...	Pilot tube	3610.1262	316Ti	1.4571
2.4	2	O-Ring 2-006 NBR 70	O-Ring 2-006 NBR 70	3660.0101	NBR	NBR
2.5	2	O-Ring 2-008 NBR 70	O-Ring 2-008 NBR 70	3660.0103	NBR	NBR
3	1	HD-Kolben kplt. MO 37	Plunger cplt.	3610.1256		
3.1	1	Kolben kplt. MO 37	Plunger cplt.	3610.3852		
3.1.1	1	HD-Kolben MO 37	Plunger	3610.1227	440B	1.4112
3.1.2	1	Luftkolben MO 37	Air piston	3610.1232	A92007	3.1645
3.2	1	O-Ring 2-232 NBR 70	O-Ring 2-232 NBR 70	3660.0207	NBR	NBR
3.3	1	Kolbenführungsring MO ...	Plunger guide ring	3610.1260	PTFE + carbon + graphite	PTFE + Kohle + Graphit
4	1	Pumpenkopf kplt. MO 37	Pump head cplt.	3610.1297		
4.1	1	Pumpenkopf MO 37	Pump head for MO 37	3610.3279		
4.1.1	1	Pumpenkopf MO 37	Pump head for MO 37	3610.3279	F33500	0.7050
4.1.2	2	Kugel ø 4,00 mm Grade 28+0	Ball	1430.0019	52100	1.3505
4.2	1	Pilotventilschraube M ... L (05/2019)	Pilot valve screw	3610.5304	FKM+Steel z.p.	FKM+Stahl verz.
4.3	1	Pilotventilstössel kplt. M...L (NBR)	Pilot tappet cplt.	3610.3306		
4.3.1	1	Pilotventilstössel M .. L	Pilot tappet	3610.3180	POM	POM
4.3.2	1	Dichtring für 3610.3180	Sealing ring	3610.3181	PUR	PUR
4.3.3	1	O-Ring 4x1,2 NBR 70	O-Ring 4x1,2 NBR 70	3660.0843	NBR	NBR

Stückliste / Bill of material

Pos./Item.	Anz./Qty.	Bezeichnung	Description	Art. Nr./Order-No.	Material	Werkstoff
4.4	1	Druckschraube MO22(37)	Gland MO22/MO37	3610.3602	303	1.4305
4.5	1	Abdeckring MO 37	Spacer	3610.1250	C52100	2.1030
4.6	1	Stützring M 37L	Back up	3610.0435	POM	POM
4.7	1	Druckfeder	Spring	3610.0130	301	1.4310
4.8	1	HD-Dichtung MO 37	HP seal	3610.1240	PUR + NBR	PUR + NBR
4.9	1	O-Ring 9-473 NBR 70	O-Ring 9-473 NBR 70	3660.0221	NBR	NBR
4.10	1	O-Ring 9-078 NBR 80	O-Ring 9-078 NBR 80	3660.0504	NBR	NBR
4.11	1	Auslaßventil RVE-06	Outlet check valve	3610.1237	steel	Stahl
4.12	1	Saugventil kplt. M 22(37)(72)L-NBR (G)	Suction valve cplt.	3610.0846		
4.12.1	1	Einlassstutzen G3/8	Inlet gland	3610.0422	430F	1.4104
4.12.2	1	Kugel ø 8,731 mm (1.4125) Kl. 3	Ball	3610.0358	440C	1.4125
4.12.3	1	Kugelhalter (1.4301) f. ø 8,731mm	Ball bracket	3610.0397	304	1.4301
4.12.4	1	Druckfeder (1.4310)	Spring	3610.0399	301	1.4310
4.12.5	1	O-Ring 2-014 NBR 70	O-Ring 2-014 NBR 70	3660.0109	NBR	NBR
5	1	Befestigung kplt. MO 22-189 (NEU)	Mounting cplt.	3610.4015		
5.1	1	Befestigungswinkel (unten) M ... L	Mounting bracket	3610.0182	304	1.4301
5.2	2	Sechskantschraube	Hex head screw	1700.0716	Steel 8.8 z.p.	Stahl 8.8 verz.
5.3	4	Sperrkantenring	Spring washer	3610.0184	301	1.4310
5.4	2	Sechskantschraube	Hex head screw	1700.0563	Steel 8.8 z.p.	Stahl 8.8 verz.
6	1	Dichtring 3/8	Sealing ring	3610.0237	PVC	PVC
7	1	Adapter G3/8	Adapter 3/8 BSP	3610.1517	C38500	2.0401
8	1	Schalldämpfer G1/4"	Muffler G 1/4"	3610.0108	PE	PE

Bei Maßen ohne Toleranzangabe Längen- und Winkelmaße nach DIN ISO 2768-m Biege- und Schweißteile nach DIN ISO 2768-c Toleranzen für Form- und Lage nach DIN ISO 2768-K Werkstückkanten ohne Angabe nach DIN ISO 13715

This document is copyright protected. Copying or editing this document is only allowed upon Maximator GmbH's written approval

Dieses Dokument ist urheberrechtlich geschützt. Eine Vervielfältigung oder Bearbeitung des Dokuments ist nur mit schriftlicher Genehmigung der Maximator GmbH erlaubt.

Rev	Änderung/Modification	Datum/Date	Name
J	s.MAX14-0270	09.03.2021	SFuhrmann
I	s.MAX14- 21/0184	22.02.2021	SFuhrmann
H	siehe Änderungsschein 19/1318	24.10.2019	SuSchiele
G	siehe Änderungsschein 19/1031 (Ergänzung)	02.09.2019	SRueckriem
F	siehe Änderungsschein 19/1031	28.08.2019	SuSchiele
E	siehe Änderungsschein 19/0321	02.05.2019	SFuhrmann
D	siehe Änderungsschein 17/1093	07.03.2019	SuSchiele

MAXIMATOR®

Maximator GmbH D-99734 Nordhausen

01/19	Datum/Date	Name
Erste.	20.03.2015	CMicheel
Bearb.	05.03.2021	SFuhrmann
Gepr.	09.03.2021	CMicheel
Freigegeben		

Maßstab: Scale:
Gewicht: Weight:
Format: D-Size: A3
Blatt Sheet 3 / 3

Gültig ab Ser.-Nr. / valid at ser.-No.: 21035002

(Benennung/Title)
MO 37
MO 37

Halbzeug: raw material:
Werkstoff: basic material:

(Zeichnungsnummer/drawing number): VP10.00.252
Rev.: J
(Artikel-Nr./order number): 3120.0154

Urspr.: VP10.00.252
Ers.f./replaces: VP 10.00.60
Ers.d./replac.by.: